Многоступенчатый насос Wellmix CMI 16-20T-BQCE (3x380В, 1,5кВт)

Многоступенчатые горизонтальные насосы · Артикул 28019885 · Серия CMI

1. Обзор

ОБЩИЕ СВЕДЕНИЯ

CMI – серия горизонтальных многоступенчатых насосов с гидравлической частью из нержавеющий стали.

Насосы CMI предназначены для перекачивания чистой воды и жидкостей, химически не агрессивных к материалам насоса.

Присоединение насоса к трубопроводам резьбовое.

ОСОБЕННОСТИ КОНСТРУКЦИИ

— все компоненты гидравлической части выполнены из нержавеющей стали
— многоступенчатые камеры с рабочими колеса находятся в едином корпусе
— рабочие колеса смонтированы на единый вал с электродвигателем

Основные данные

Диаметр входного патрубка	G2"
Диаметр выходного патрубка	G2"
Максимальная мощность, кВт	1,5
Максимальный напор, м	26
Максимальная производительность, м3/ч	24
Номинальный напор, м	20
Номинальная подача, м3/ч	16
Максимальное давление в системе, бар	10
Максимальная температура перекачиваемой жидкости, °C	-20…+120
Гарантия, мес	24

2. Гидравлические характеристики

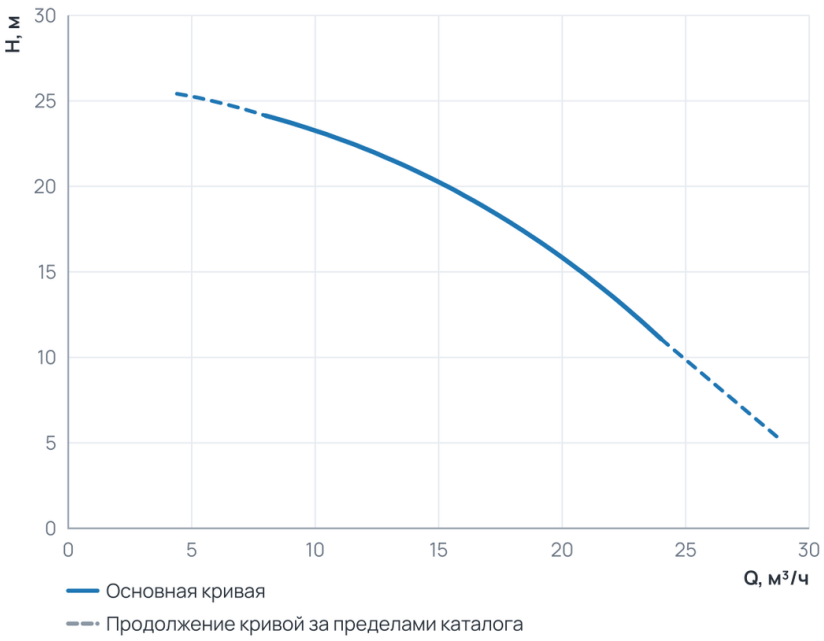

Рабочий диапазон

Подача Q	8 … 24 м³/ч
Напор H	11,1 … 24,1 м

Пунктир на диаграмме — продолжение кривой за пределами каталога производителя.

3. Технические данные

Общие сведения			
Серия	CMI	Гарантия, мес	24
Гидравлические данные			
Номинальный напор, м	20	Максимальный напор, м	26
Номинальная подача, м3/ч	16	Максимальное давление в системе, бар	10
Максимальная производительность, м3/ч	24	Максимальная производительность, л/мин	400
Перекачиваемая среда			
Температура окружающей среды, °C	+50	Максимальная температура перекачиваемой жидкости, °C	-20...+120
Материалы			
Материал корпуса	Нержавеющая сталь	Материал обмотки статора	Медь
Материал рабочего колеса	Нержавеющая сталь		
Монтаж и присоединение			
Вес, кг	16	Длина, мм	439
Высота, мм	217	Ширина, мм	158
Диаметр входного патрубка	G2"	Диаметр выходного патрубка	G2"
Электродвигатель			
Защита по току	нет	Степень защиты	IP55
Номинальный ток, А	3,5	Параметры электросети	3x380
Частота вращения, об/мин	2900	Максимальная мощность, Вт	1 500
Максимальная мощность, кВт	1,5		

4. Габаритные размеры

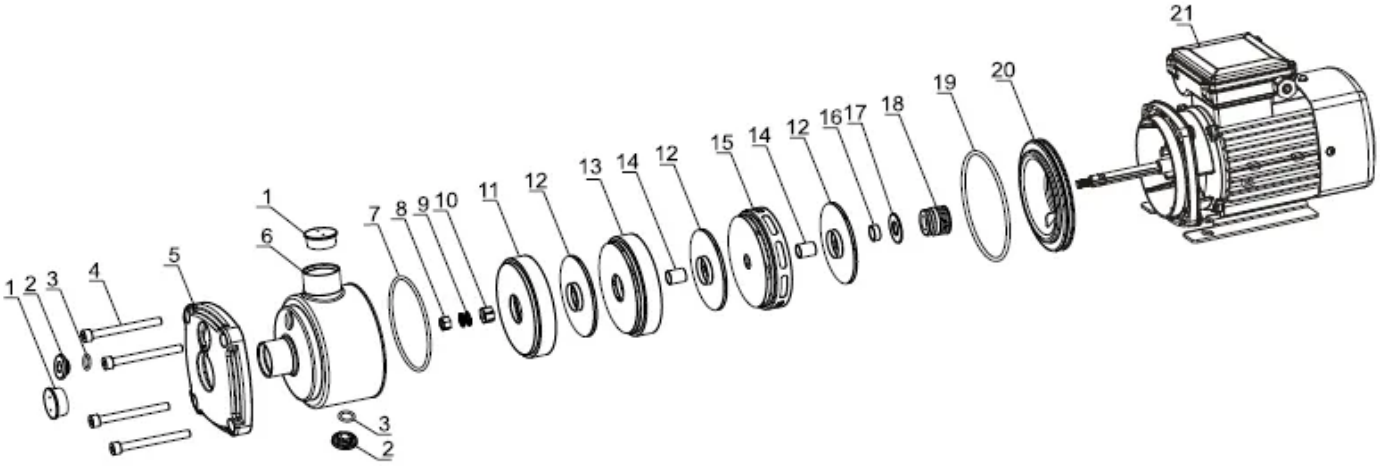

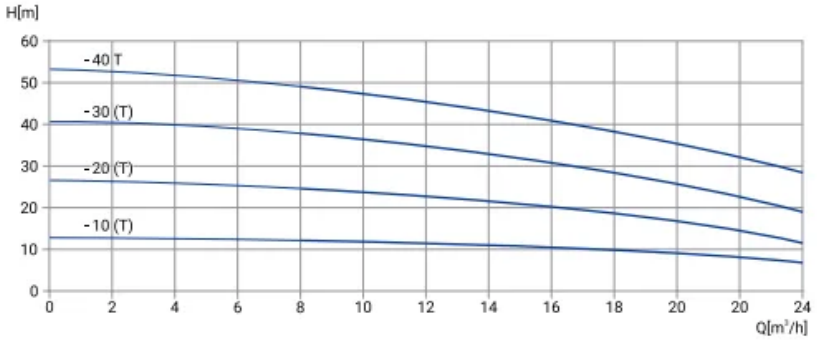
H[m]
-40 T
-30 (T)
-20 (T)
-10 (T)
Q[m³/h]

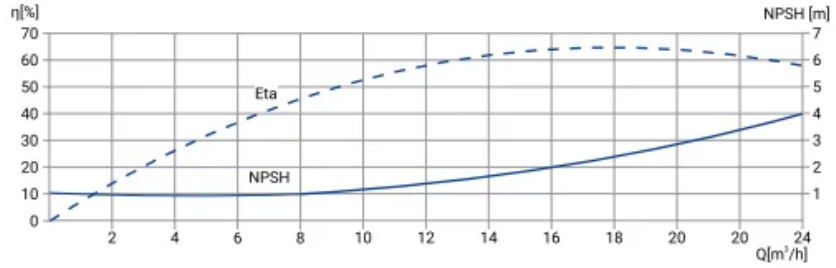
η[%]
NPSH [m]
Eta
NPSH
Q[m³/h]

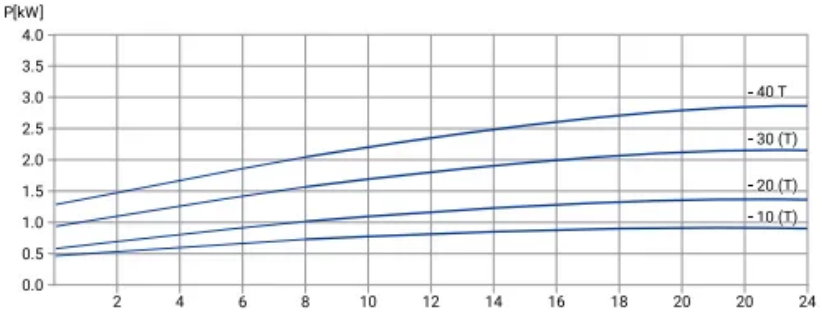
P[kW]
-40 T
-30 (T)
-20 (T)
-10 (T)

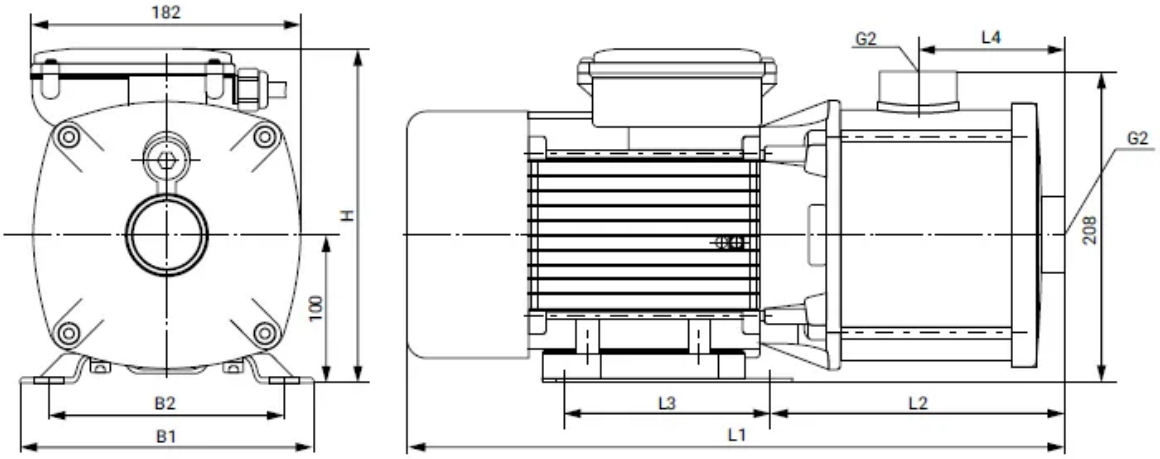
182
H
100
B2
B1
G2
L4
G2
208
L3
L2
L1

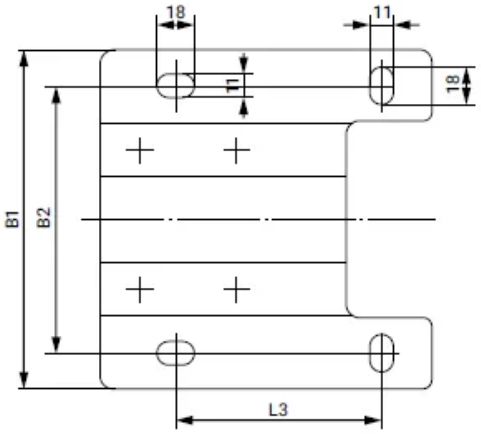
18
11
11
18
B1
B2
L3

5. Данные для заказа

Наименование	Многоступенчатый насос Wellmix CMI 16-20T-BQCE (3x380В, 1,5кВт)
Артикул	28019885
Производитель (марка)	WELLMIX
Серия	CMI
Вид оборудования	Многоступенчатые горизонтальные насосы
Вес, кг	16
Гарантия, мес	24

6. Документация

Листы данных производителя

- CMI 16-20T 28019885

Инструкции и паспорта

- Паспорт_ инструкция по монтажу эксплуатации CMI

Каталоги

- Каталог CMI 21.07.2025

3D и CAD-модели

- BIM-модель Revit, серия CMI — архив WELLMIX
- Чертежи DWG, серия CMI — архив WELLMIX
- 3D-модель STEP, серия CMI — архив WELLMIX

Документы прилагаются к товару — в карточке товара и в архиве документов для тендера.